INSTRUCTIONS FOR INSTALLATION OF DUMMY KNOB/LEVER
NSTRUCTIONS POUR LA POSE DE FAUSSES POIGNÉES/LEVIER
INSTRUCCIONES PARA LA INSTALACION DE UNA PERILLA/PALANCA FALSA

TOOLS NEEDED FOR NEW INSTALLATION

- Pencil
- Phillips Screwdriver
- Tape Measure

The following requirements should be observed to keep the finish of your levers or knobs lasting longer:
1. Do not install levers or knobs before doors are painted.
2. To avoid oxidation, refrain from using cleansers or acid chemicals to polish your levers or knobs.
3. Refrain from using heavy or sharp-edged objects to scrub levers or knobs.

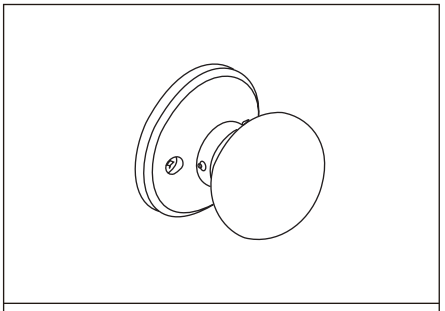

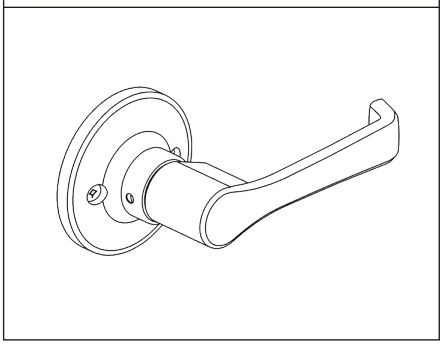

OUTILS NÉCESSAIRES POUR UNE NOUVELLE INSTALLATION

- Crayon
- Tournevis Phillips
- Mètre

Observer les consignes suivantes afin de préserver l'aspect de vos les poignées ou le boutons:
1. Ne pas monter les poignées ou le boutons avant que les portes ne soient peintes.
2. Afin d'éviter l'oxydation, éviter l'emploi de produits de nettoyage ou de produits chimiques acides pour astiquer les poignées ou le boutons.
3. Eviter l'emploi d'objets lourds ou à arêtes vives pour astiquer les poignées ou le boutons.

HERRAMIENTAS NECESARIAS PARA UNA INSTALACIÓN NUEVA

- Lápiz
- Destornillador Phillips
- Metro

Los siguientes requisitos deberán ser respetados para permitir que el acabado de sus palancas o picaportes duren más tiempo:

1. No instale las palancas o picaportes antes de pintar las puertas.
2. Para evitar la oxidación, absténgase de utilizar limpiadores o productos químicos ácidos para lustrar sus palancas o picaportes.
3. Absténgase de utilizar objetos filosos o pesados para pulir los palancas o picaportes.

CUT ALONG DOTTED LINE TO REMOVE TEMPLATE
REPLACEMENT INSTALLATION

1. Use template. Draw center line for dummy lever or knob across edge of door approximately 36" (914mm) above floor.
2. Align edge of template with edge of door after measuring for backset required. (See template) Match center line with center line drawn on door edge.
3. Mark and drill two 1/8" (3.17 mm) holes by 1" (2.54 cm) deep.
4. Remove knob or lever for ease of installation. See other side of sheet.

COUPER LE LONG DU POINTILLÉ POUR RETIRER LE GABARIT
MONTAGE D'UNE POIGNÉE DE REMPLACEMENT

1.Utiliser le gabarit. Marquer l'axe de la fausse poignée ou botoun sur le bord de la porte à environ 36"(914mm) au dessus du plancher.
2. Aligner le bord du gabarit avec celui de la porte, après avoir mesuré la distance de retrait voulu. (Voir gabarit), Faire coïncider l'axe du gabarit avec celui tracé sur le bord de la porte.
3. Marquez et percez deux trous de 1/8 » de 1 » de profondeur.
4. Retirez le bouton ou le levier pour faciliter l'installation. Voir l'autre côté de la feuille.

CORTE A LO LARGO DE LA LÍNEA DE PUNTOS PARA QUITAR EL MODELO
INSTALACIÓN DEL REPUESTO

1. Utilice un modelo. Dibuje la línea central para el palanca o picaporte falso a través del borde de la puerta a aproximadamente 36"(914mm) por encima del suelo.
2. Aliñe el borde del molde con el borde de la puerta después de medir la distancia adecuada. (Vea el molde) Coloque la lÌnea central con la línea central dibujada en el borde de la puerta.
3. Marque y perfore dos orificios de 1/8 in (3.17 mm) con 1 in (2.54 cm) de profundidad.
4. Extraiga el pomo o picaporte para facilitar la instalación. Ver el otro lado de la hoja.

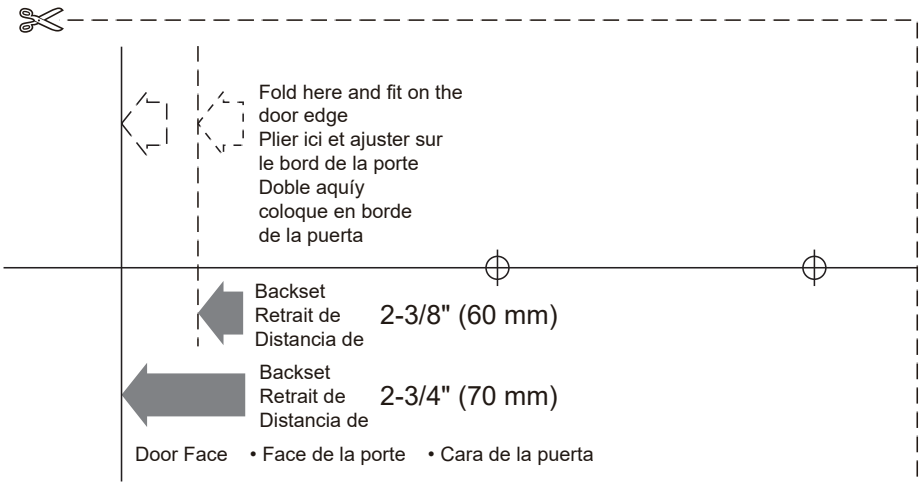

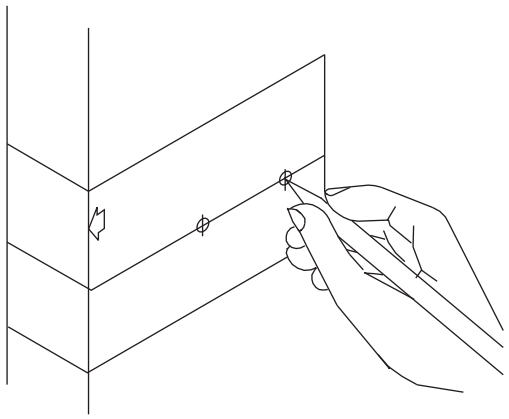

KNOB OR LEVER REMOVAL

1. Using the removal tool, push into the hole in the neck of the rose against the catch while pulling the knob or lever off spindle.

RETRAIT DE LA POIGNÉE OU LE BOUTON

1. À l'aide de l'outil de retrait, enfoncer le trou dans le col de la rose contre le capuchon tout en retirant la poignée ou le bouton de la broche.

EXTRACCIÓN DEL POMO O PICAPORTE

1. Utilizando la herramienta de extracción, empuje hacia el orificio del cuello de la roseta contra el retén mientras tira del pomo o picaporte del husillo.

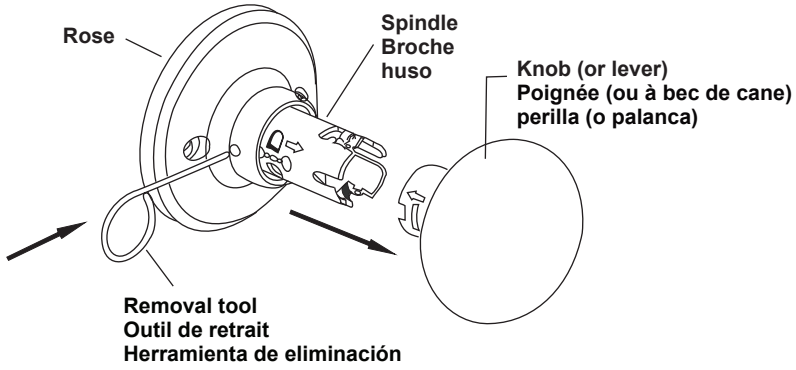

CHASSIS INSTALLATION

1. Place the chassis on the door face over the drilled holes.

2. Ensure catch hole faces door edge.

3. Insert the two (S1) wood screws through the screw holes in the rose and tighten firmly.

INSTALLATION DU CADRE

1. Placer le cadre sur la face de la porte sur les trous percés.

2. Assurez-vous que le trou de capture fait face au bord de la porte.

3. Insérer les deux vis à bois (S1) à travers les trous de vis de la rose et serrer fermement.

INSTALACIÓN DEL CHASIS

1. Coloque el chasis sobre los agujeros perforados de la cara de la puerta.

2. Orificio de captura

3. Introduzca los dos tornillos de madera (S1) a través de los orificios para tornillos de la roseta y apriételos firmemente.

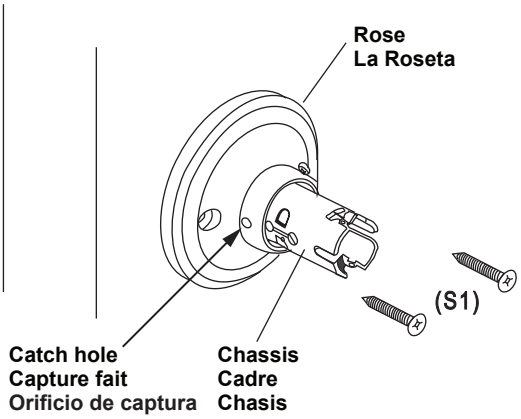

INSTALL KNOB OR LEVER

1. Align the slot in the knob or lever with the hole pattern in the spindle as shown.

2. Slide the knob or lever down the spindle until it clicks into place. Test for proper installation by pulling.

INSTALLATION DE LA POIGNEE

1. Aligner la fente dans la poignée avec le motif de trou dans la broche comme indiqué.

2. Faire glisser la poignée vers le bas de la broche jusqu'à ce qu'elle s'enclenche. Tester l'installation en tirant.

INSTALACIÓN DEL POMO O PICAPORTE

1. Alinee la ranura del pomo o picaporte con el patrón de orificios del husillo, tal como se muestra.

2. Deslice el pomo o picaporte por el husillo hasta que encaje en su sitio. Tire para comprobar que la instalación sea correcta.

